Döküm Ters Yıkama Kontrol Vanası

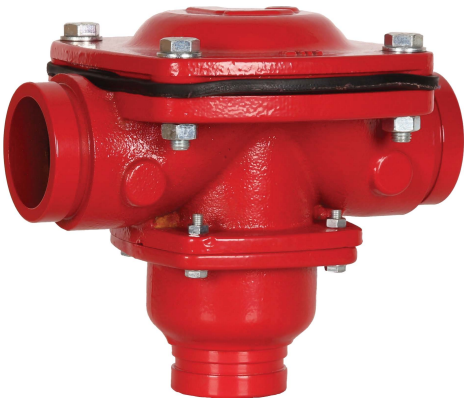

Teknik Çizim

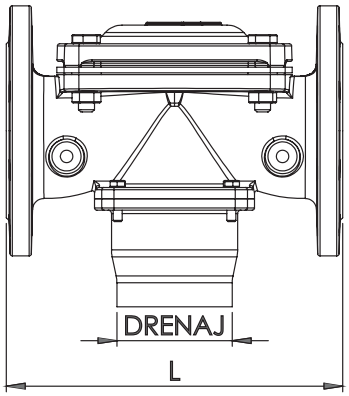

Ürün Açıklaması

BKV Ters yıkama kontrol vanaları özellikle damlama sulama projelerinde, filtrasyon sistemlerinde hat basıncı ile çalışan 3 yollu kontrol vanalarıdır. Filtre öncesine konumlandırılan ters yıkama vanaları sistemdeki filtre elemanlarıyla koordineli olarak çalışır. Filtrasyon ve ters yıkama modunda çalışan vanalar hattan gelen kirli suyu filtreye iletir. Filtreler, su içerisinde gelen partiküller sonucu kirlenir. Vananın diyafram-klape mekanizması 2 yönlü çalışır. Vana filtrasyon modundan, ters yıkama moduna geçerken klape yönünü değiştirerek tahliye yolunu açar. Böylece manuel yada otomasyonlu olarak filtre elemanlarını en iyi şekilde temizler.

Üretim Standartları

	DN80 ⟹ DN 100
Basınç Aralığı	1 bar ⟹ 10 bar
Bağlantı	Flanşlı EN 1092 -2
Sıcaklık	-10 °C +80 °C

Uygulama Alanları

- Tarımsal sulama

Çalışma Prensibi

Kapalı pozisyon: Akışkan basıncı ile diyaframa baskı uygulanarak valf kapatılır.
Açık pozisyon: iç hat basıncı diyaframı yukarı doğru hareket ettirerek akış sağlanır.

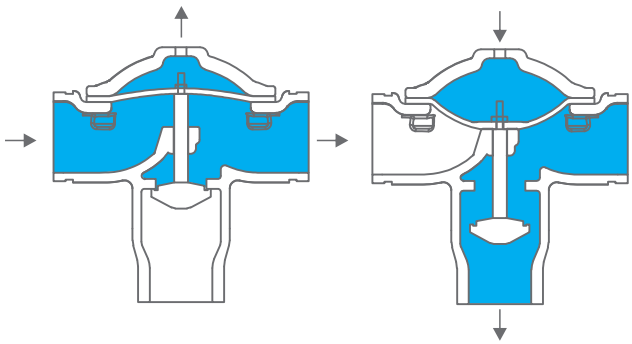

FİLTRE MODU DRENAJ MODU

Anma Çapı	3"x2" Victaulic (Metal)	4"x3" Victaulic (Metal)
Ürün Kodu	BF80	BF100

Döküm Ters Yıkama Kontrol Vanası

Tavsiye Edilen Çalışma Değerleri

Çalışma Basıncı	Standart	1-10 bar (10-145 psi)
Sıcaklık	Min.Çalışma Sıcaklığı	-10°C
	Max.Çalışma Sıcaklığı	+80°C
Bağlantı	Flanş	EN 1092 - 2
Hidrolik Bağlantılar	Standart	Güçlendirilmiş Naylon (Air Break) Hidrolik Hortum
Aktüel Bağlantılar	Standart	Güçlendirilmiş Naylon (Air Break) Hidrolik Hortum

Glob Tip Kontrol Vanaları Boyut ve Ağırlık Tablosu

DN	L	H	AĞIRLIK	Boşaltma Bilgisi	Bağlantı Tipi
mm	mm	mm	mm		
80	290		23 kg	2" BSP	3" Flanşlı
100	300		27 kg	3" BSP	3" Flanşlı

NOT: Ağırlık ve vana yüksekliğine (h) aksesuarlar dahil edilmemiştir.

Ana Parçalar

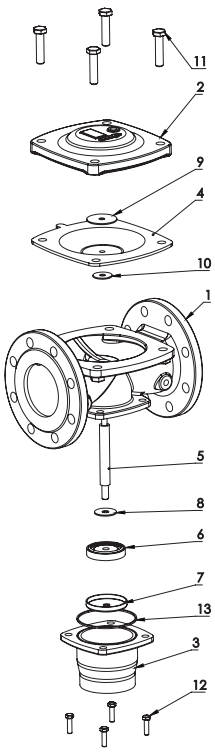

1	Ana Gövde	GGG 40 Sfero Döküm
2	Kapak	GGG 40 Sfero Döküm
3	Direnaj	GGG 40 Sfero Döküm
4	Diyaframm	EPDM
5	Mil	SS 303 Paslanmaz
6	Piston Klapesi	Doğal Kauçuk
7	Piston Yataklama Sacı	Galvanizli Sac
8	Klape Baskı Pulu	SS 304 Paslanmaz
9	Diyaframm Baskı Pulu (Büyük)	SS 304 Paslanmaz
10	Diyaframm Baskı Pulu (Küçük)	SS 304 Paslanmaz
11	Kapak Civatası	8,8 Galvanizli
12	Direnaj Civatası	8,8 Galvanizli
13	Direnaj O-Ring	EPDM

Akış Performansı

Anma Çapı	mm	80
	İnch	3"
kv	m^3/h- 1 Bar	